AIREKA

СЕРИЯ VR - Вихревые охладители
XTRONIC - Блоки регулировки температуры
СЕРИЯ ABT - ABX - Воздушные ножи
СЕРИЯ AM - Усилители
СЕРИЯ HSC - Влагоотделители
Примеры применения

Превосходное исполнение, оптимальные технические характеристики, широкий диапазон и изготовление на заказ

ВИХРЕВЫЕ ОХЛАДИТЕЛИ

Охладители серии VR - это современное решение охлаждения сжатым воздухом на основе принципа вихревой трубки. Они обладают отличными характеристиками расхода и ΔT, а конструкция и крепления делают эти охладители чрезвычайно универсальными для установки. Охладители этой серии можно комбинировать в запатентованной системе с усилителями воздуха, используя поток горячего воздуха. Это предложение инновационного, эффективного и недорогого решения для охлаждения металла и пластика, электрических и электронных кабинетов, а также для механического применения.

Все эти качества дополняются простой установкой в линию сжатого воздуха.

Основные отличительные характеристики:

- ΔT до -40°C для холодного потока и +60°C для горячего потока (по сравнению с температурой воздуха на входе);
- Простая установка, благодаря фланцам и магнитным суппортам;
- Запатентованная система вторичного использования горячего воздуха, чтобы привести в действие усилитель;
- Сделан из стойких к коррозии материалов;
- Отсутствие подвижных частей, таким образом, не подвергается износу;
- Не требуется электричество или химические вещества, не вызывают искр или помех, поэтому пригодны для использования в опасной среде и влажных участках
- Мгновенная действие (работа)
- Надежные, не требуют обслуживания

Трубка Ранка, в промышленном секторе более известная как "вихревая трубка" - это устройство, которое разделяет поток сжатого воздуха на 2 отдельных потока: один из холодного воздуха и один из горячего.

Ядром системы является вихревая камера, которая соединена с двумя противолежащими трубами, одна из которых имеет клапан. При подаче сжатого воздуха тангенциально в камеру возникает вращательное движение воздуха к одному из выходов. Этот вихрь вращается с высокой скоростью и касаясь внутренней стороны трубки, нагревает её. С помощью клапана, расположенного на выходе горячего воздуха, выбрасывается небольшое количество нагретого воздуха. Оставшаяся его часть возвращается назад, создавая вихрь низкого давления, перемещающийся к другому выходу и отдающий тепло первому вихрю. Поэтому этот поток гораздо холоднее. Генерируемая ΔT обратно пропорциональна объему потока. Различия в температуре являются значительными и могут достигать -40 °C для холодного потока и 60°C для горячего потока.

В промышленности Вихревые трубки используются уже очень давно и нашли различные применения. И если область применения позволяет использовать их, то они оказываются более уместными, чем электрические охладители. Помимо отличной производительности в сравнении с другими продуктами на рынке, охладители серий VR и VRX были разработаны таким образом, чтобы быть легко настраиваемыми в соответствии с требованиями клиентов.

СЕРИЯ VR-100

Общие характеристики
Материалы
Корпус: Нейлон 6.6
Воздушные соединения и сопла: Латунь
Входное отверстие для воздуха: G-1/8 "F
Выходное отверстие (холодный поток): G-1/8 "F
Выпускное отверстие (горячий поток): G-1/8 "F
Рекомендуемый шланг: Ø-8x1
Давление подачи воздуха: 3 ± 7 бар
Мощность охлаждения *: 120 Вт - 100 Ккал/ч - 400 BTUH
Опционально: магнитная опора KACM-VR100
** При давлении на входе 7 бар и температуре на входе 20°C*

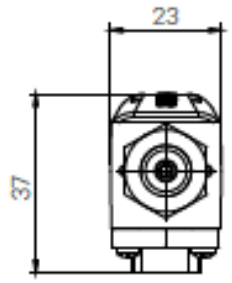

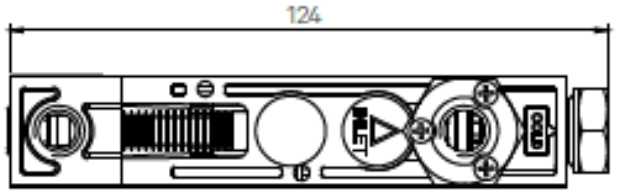

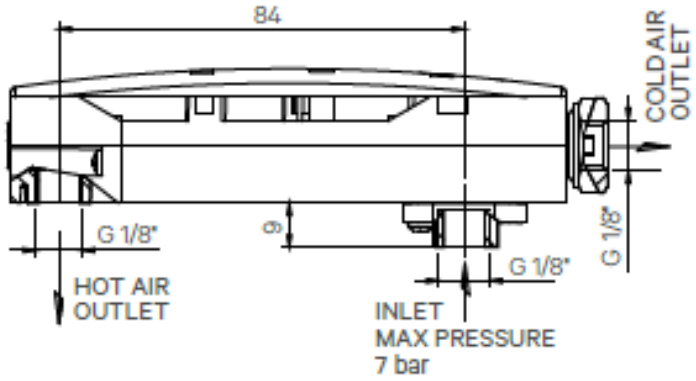

Таблица эксплуатационных характеристик и расхода (с температурой воздуха на входе 20°C)

Давление (Bar)	Температура на выходе Холодный поток [° C]	Потребление [NL/min]
3	-15	74
4	-21,5	94
5	-24,5	115
6	-26,5	135
7	-28	154

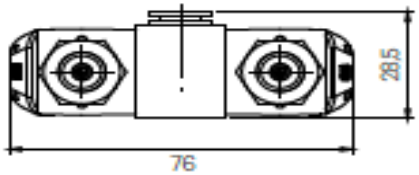

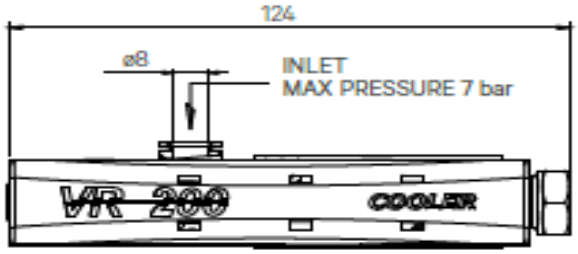

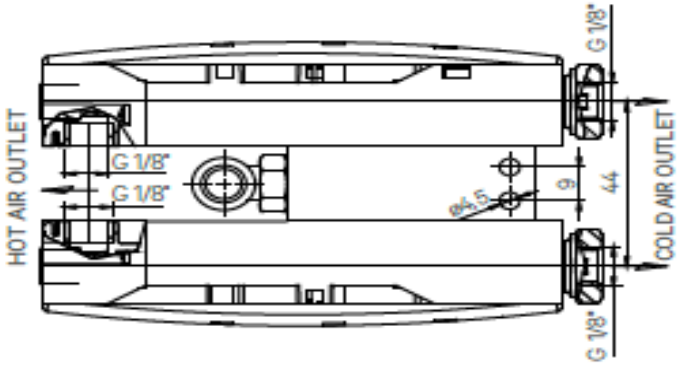

СЕРИЯ VR-200

Общие характеристики
Материалы
Корпуса: Нейлон 6.6
Воздушные соединения и сопла: Латунь
Входное отверстие для воздуха: 2 x G-1/8 "F
Выходное отверстие (холодный поток): 2x G-1/8 "F
Выпускное отверстие (горячий поток): 2 x G-1/8 "F
Рекомендуемый шланг: Ø-8x6
Давление подачи воздуха: 3 ± 7 бар
Мощность охлаждения *: 240 Вт - 200 Ккал/ч - 800 BTUH
Опционально: магнитная опора KACM-VR200
** При давлении на входе 7 бар и температуре на входе 20°C*

Таблица эксплуатационных характеристик и расхода (при температуре воздуха на входе 20°C)

Давление (Bar)	Температура на выходе Холодный поток [° C]	Потребление [NL/min]
1	-15	64
2	-8	106
3	-15	148
4	-21,5	196
5	-24,5	230
6	-26,5	270
7	-28	308

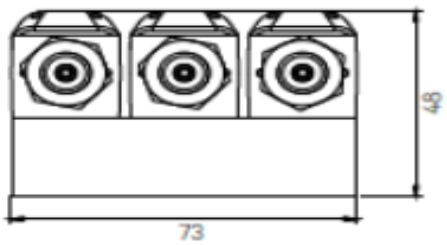

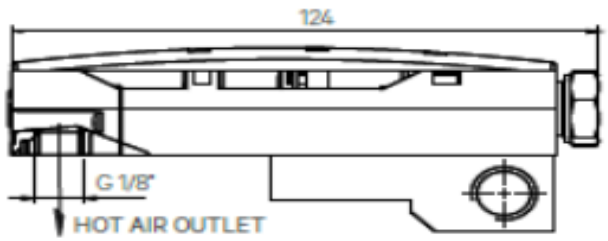

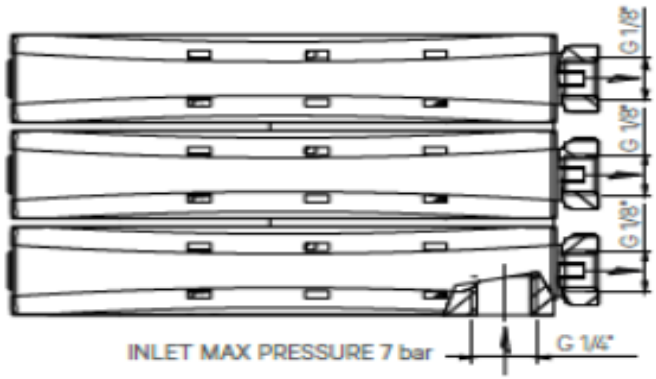

СЕРИЯ VR-300 T (три выхода)

Общие характеристики
Материалы
Корпус: Нейлон 6.6
Воздушные соединения и сопла: Латунь
Входное отверстие для воздуха: G-1/4 "F
Выходное отверстие (холодный поток): 3xG-1/8 "F
Выпускное отверстие (горячий поток): 3xG-1/8 "F
Рекомендуемый шланг: Ø-8x1
Давление подачи воздуха: 3 ± 7 бар
Мощность охлаждения *: 360 Вт - 300 Ккал/ч - 1200 BTUH
Опционально: магнитная опора KACM-VR300
** При давлении на входе 7 бар и температуре на входе 20°C*

Таблица эксплуатационных характеристик
и расхода (при температуре воздуха на входе 20°C)

Давление (Bar)	Температура на выходе Холодный поток [° C]	Потребление [NL/min]
1	-15	96
2	-8	159
3	-15	222
4	-21,5	282
5	-24,5	345
6	-26,5	405
7	-28	462

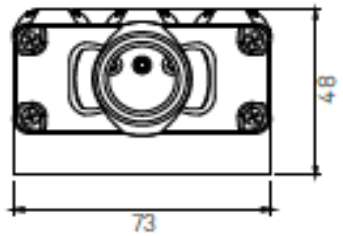

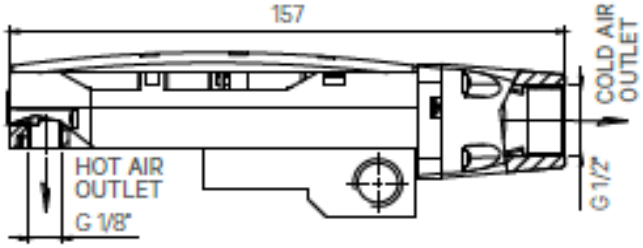

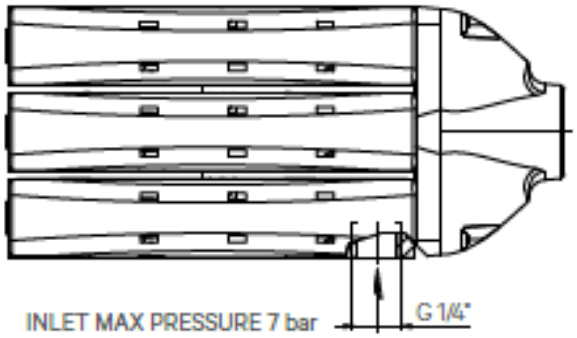

СЕРИЯ VR-300 U (одиночный выход)

Общие характеристики
Материалы
Корпус: Нейлон 6.6
Воздушные соединения и сопла: Латунь
Входное отверстие для воздуха: G-1/4 "F
Выходное отверстие (холодный поток): 1xG-1/2 "F
Выпускное отверстие (горячий поток): 3xG-1/8 "F
Рекомендуемый шланг: Ø-8x1
Давление подачи воздуха: 3 ± 7 бар
Мощность охлаждения * 360 Вт - 300 Ккал/ч - 1200 BTUH
Опционально: магнитная опора KACM-VR300
** При давлении на входе 7 бар и температуре на входе 20°C*

Таблица эксплуатационных характеристик и расхода (при температуре воздуха на входе 20°C)

Давление (Bar)	Температура на выходе Холодный поток [° C]	Потребление [NL/min]
1	-15	96
2	-8	159
3	-15	222
4	-21,5	282
5	-24,5	345
6	-26,5	405
7	-28	462

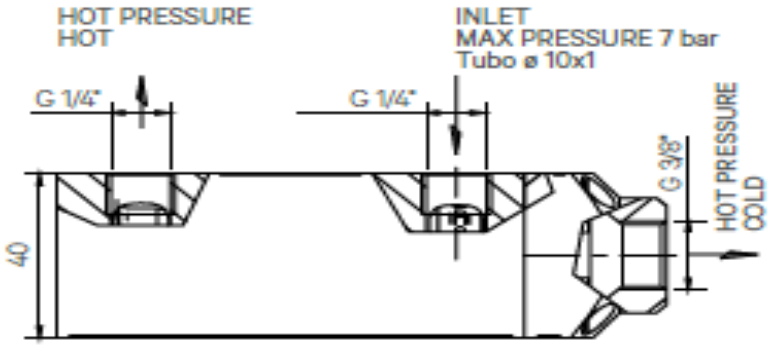

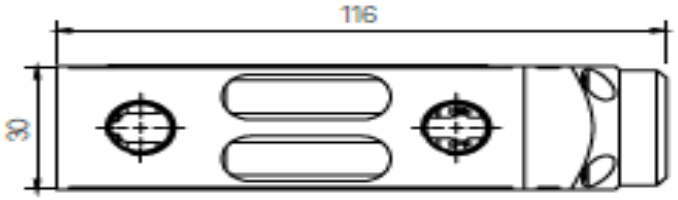

СЕРИЯ VR-400 U (одиночный выход)

Общие характеристики
Материалы
Корпус: Делрин (полимер, обладающий комбинацией свойств близких к свойствам металлов)
Воздушные соединения и сопла: Латунь
Входное отверстие для воздуха: G-1/4 "F
Выходное отверстие (холодный поток): G-1/4 "F
Выпускное отверстие (горячий поток): G-1/4 "F
Рекомендуемый шланг: Ø-10x1
Давление подачи воздуха: max 7 бар
Мощность охлаждения *: 528 Вт - 440 Ккал/ч - 1760 BTUH
Опционально: магнитная опора (крепление 2 винта M6)
** При давлении на входе 7 бар и температуре на входе 20°C*

Таблица эксплуатационных характеристик и расхода (при температуре воздуха на входе 20°C)

Давление (Bar)	Температура на выходе Холодный поток [° C]	Потребление [NL/min]
1	-2	128
2	-12	212
3	-18	296
4	-23	376
5	-26	460
6	-28	540
7	-31	616

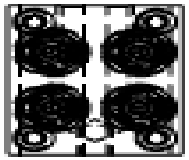

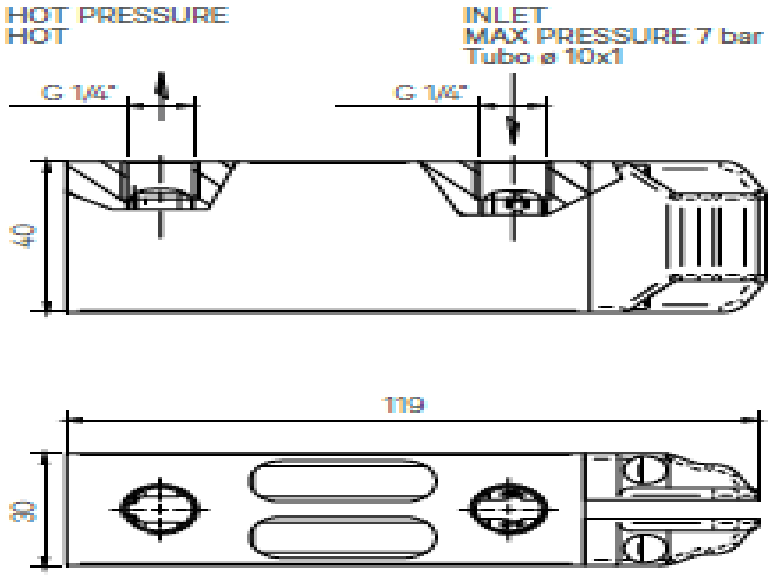

СЕРИЯ VR-400 G (одиночный выход)

Общие характеристики

Материал корпуса: Делрин (полимер, обладающий комбинацией свойств близких к свойствам металлов)
Губки: ABS-пластик (другие материалы по запросу)
Входное отверстие для воздуха: G-1/4 "F
Выходное отверстие (холодный поток): 5мм
Выпускное отверстие (горячий поток): G-1/4 "F
Рекомендуемый шланг: Ø-10x1
Давление подачи воздуха: max 7 бар
Мощность охлаждения *: 528 Вт - 440 Ккал/ч - 1760 BTUH
Опционально: магнитная опора (крепление 2 винта M6)
** При давлении на входе 7 бар и температуре на входе 20°C*

Таблица эксплуатационных характеристик и расхода (при температуре воздуха на входе 20°C)

Давление (Bar)	Температура на выходе Холодный поток [° C]	Потребление [NL/min]
1	-2	128
2	-12	212
3	-18	296
4	-23	376
5	-26	460
6	-28	540
7	-31	616

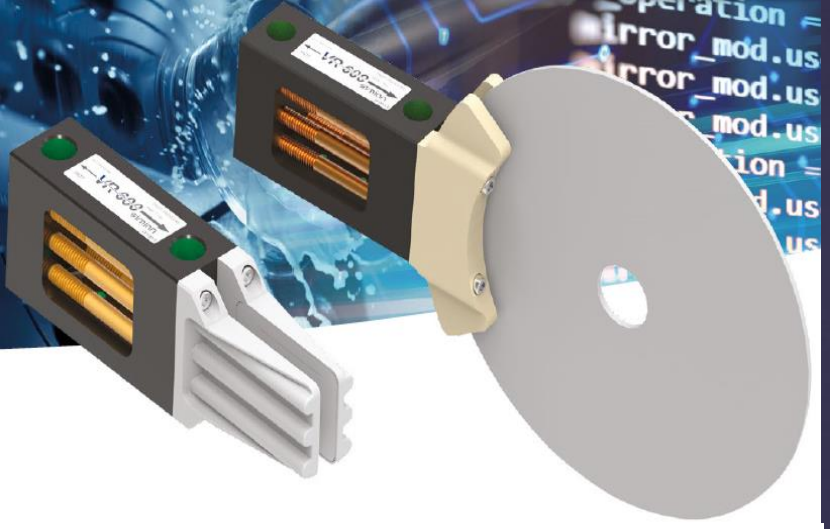

СЕРИЯ VR-600
(охлаждение лезвий, ремней и лент)

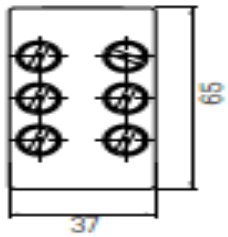

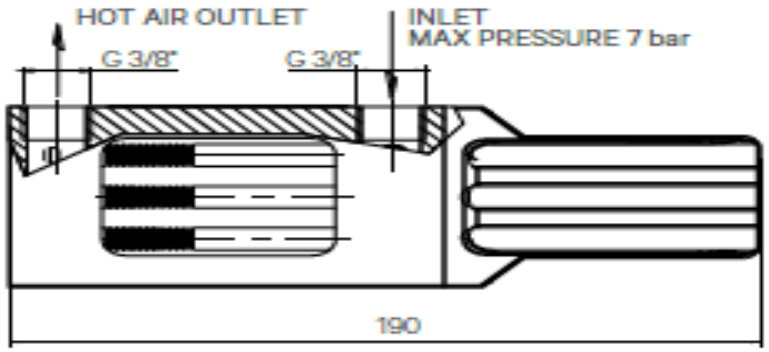

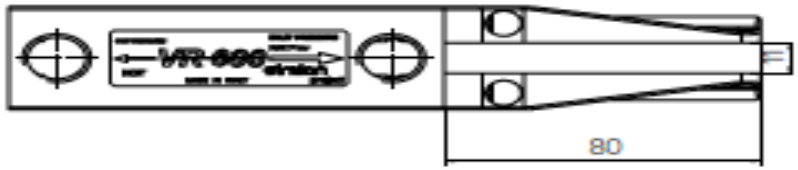

Общие характеристики

Материал корпуса: Делрин (полимер, обладающий комбинацией свойств близких к свойствам металлов)
Зажимы: ABS-пластик (другие материалы по запросу)
Входное отверстие для воздуха: G-3/8 "F
Выходное отверстие (холодный поток): 11мм (индивидуальные размеры по запросу)
Выпускное отверстие (горячий поток): G-3/8 "F
Рекомендуемый шланг: Ø-10x1
Давление подачи воздуха: max 7 бар
Мощность охлаждения * 720 Вт - 600 Ккал/ч - 2400 BTUH
Опционально магнитная опора (крепление 2 винта M6)
** При давлении на входе 7 бар и температуре на входе 20°C*

Таблица эксплуатационных характеристик и расхода (с температурой воздуха на входе 20°C)

Давление (Bar)	Температура на выходе Холодный поток [° C]	Потребление [NL/min]
1	-15	192
2	-8	318
3	-15	444
4	-21,5	564
5	-24,5	690
6	-26,5	810
7	-28	924

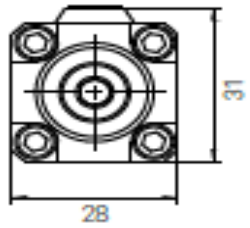

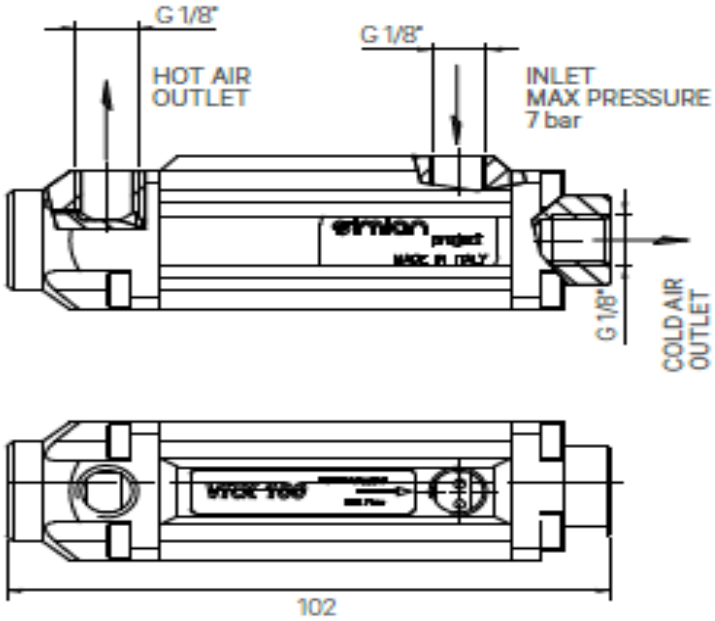

СЕРИЯ VRX-100

Общие характеристики
Материалы
Корпус: Анодированный алюминий
Крышки: Делрин 100 (полимер, обладающий комбинацией свойств близких к свойствам металлов)
Входное отверстие для воздуха: G-1/8 "F
Выходное отверстие (холодный поток): G-1/8 "F
Выпускное отверстие (горячий поток): G-1/8 "F
Рекомендуемый шланг: Ø-8 x1
Давление подачи воздуха: 1 - 7 бар
Мощность охлаждения *: 132 Вт - 110 Ккал/ч - 440 BTUH
Опционально: магнитная опора KACM-VRX100
** При давлении на входе 7 бар и температуре на входе 20°C*

Таблица эксплуатационных характеристик и расхода (при температуре воздуха на входе 20°C)

Давление (Bar)	Температура на выходе Холодный поток [° C]	Потребление [NL/min]
1	-2	32
2	-12	53
3	-18	74
4	-23	94
5	-26	115
6	-28	135
7	-31	154

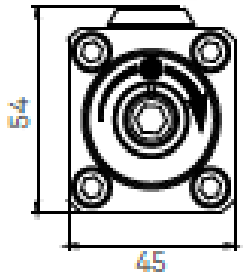

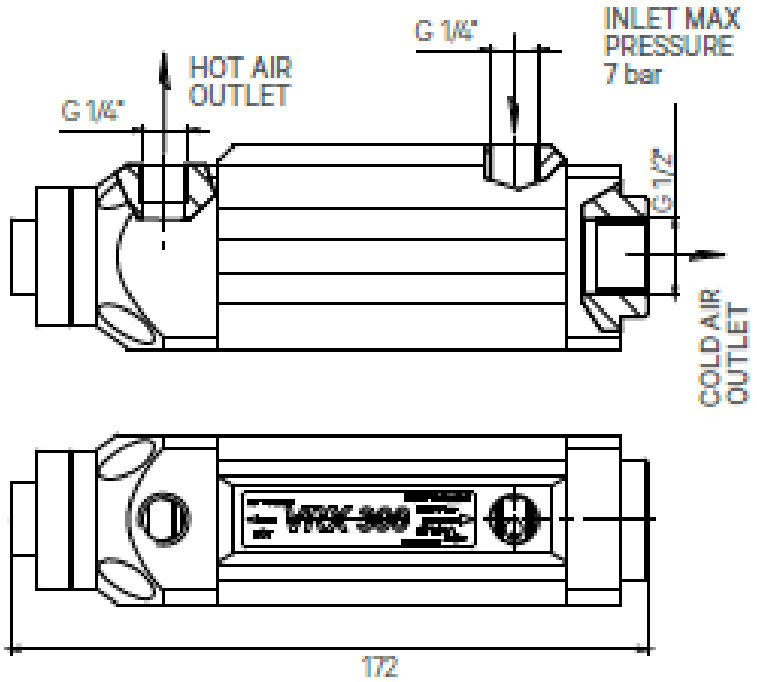

СЕРИЯ VRX-300

Общие характеристики
Материалы
Корпус: Анодированный алюминий
Крышки: Делрин 100 (полимер, обладающий комбинацией свойств близких к свойствам металлов)
Входное отверстие для воздуха: G-1/4 "F
Выходное отверстие (холодный поток): G-1/2 "F
Выпускное отверстие (горячий поток): G-1/4 "F
Рекомендуемый шланг: Ø-10 x1
Давление подачи воздуха: 5- 7 бар
Мощность охлаждения *: 600 Вт - 523Ккал/ч - 2075 BTUH
Опционально: магнитная опора KACM-VRX500
** При давлении на входе 7 бар и температуре на входе 20°C*

Таблица эксплуатационных характеристик и расхода (при температуре воздуха на входе 20°C)

Давление (Bar)	Температура на выходе Холодный поток [° C]	Потребление [NL/min]
5	-16	525
6	-17	650
7	-19	750

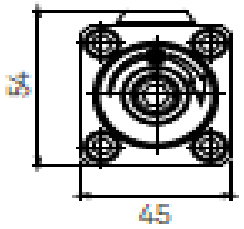

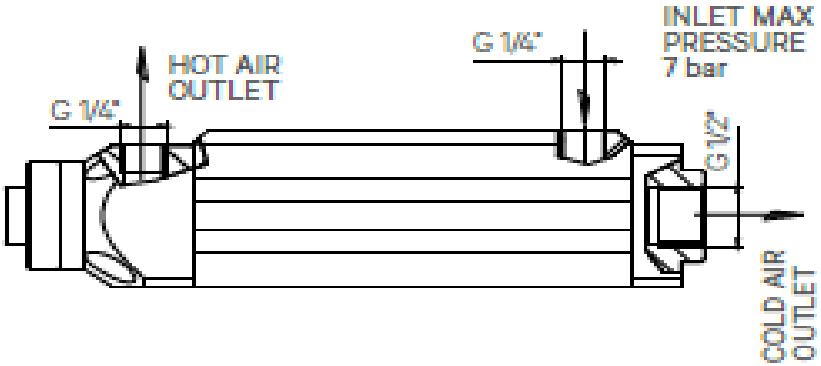

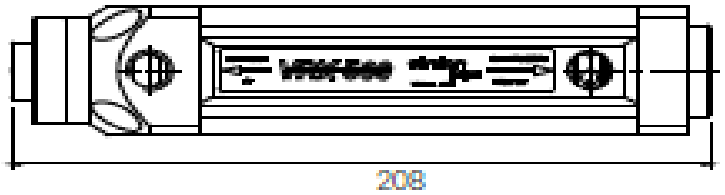

СЕРИЯ VRX-500

Общие характеристики
Материалы
Корпус: Анодированный алюминий
Крышки: Делрин 100 (полимер, обладающий комбинацией свойств близких к свойствам металлов)
Входное отверстие для воздуха: G-1/4 "F
Выходное отверстие (холодный поток): G-1/2 "F
Выпускное отверстие (горячий поток): G-1/4 "F
Рекомендуемый шланг: Ø-10 x1
Давление подачи воздуха: 5- 7 бар
Мощность охлаждения *: 730 Вт - 630Ккал/ч - 2500 BTUH
Опционально: магнитная опора KACM-VRX500
** При давлении на входе 7 бар и температуре на входе 20°C*

Таблица эксплуатационных характеристик и расхода (при температуре воздуха на входе 20°C)

Давление (Bar)	Температура на выходе Холодный поток [° C]	Потребление [NL/min]
5	-16	633
6	-17	783
7	-19	900

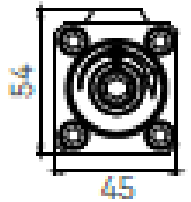

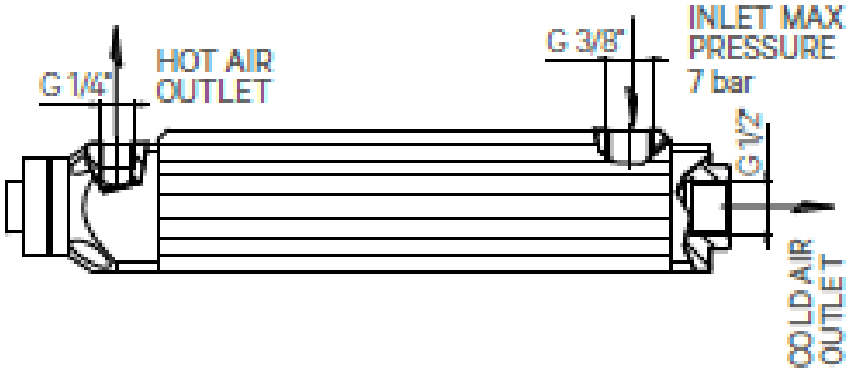

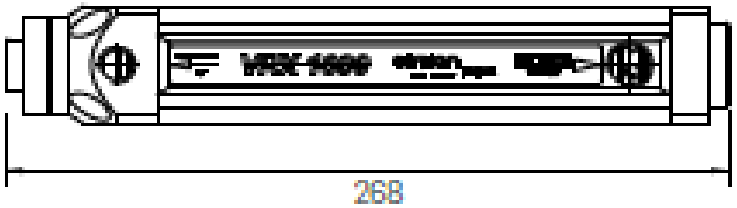

СЕРИЯ VRX-1000

Общие характеристики
Материалы
Корпус: Анодированный аллюминий
Крышки: Делрин 100 (полимер, обладающий комбинацией свойств близких к свойствам металлов)
Входное отверстие для воздуха: G-1/4 "F
Выходное отверстие (холодный поток): G-1/2 "F
Выпускное отверстие (горячий поток): G-1/4 "F
Рекомендуемый шланг: Ø-12 x1
Давление подачи воздуха: 5- 7 бар
Мощность охлаждения *: 1650 Вт - 1417Ккал/ч - 5600 BTUH
Опционально: магнитная опора KACM-VRX1000
** При давлении на входе 7 бар и температуре на входе 20°C*

Таблица эксплуатационных характеристик и расхода (при температуре воздуха на входе 20°C)

Давление (Bar)	Температура на выходе Холодный поток [° C]	Потребление [NL/min]
5	-16	1425
6	-17	1760
7	-19	2025

Аксессуары для вихревых охладителей (опционально)

Магнитные держатели:

KACM-VR100
KACM-VR200
KACM-VR300
KACM-VRX100
KACM-VRX500
KACM-VRX1000

Регулируемые сопла для холодного выхода:

Part-number	Port	Сопло (наконечник)	No. modules	Длина, мм
82021/8 1/8-3	1/8 "	Ø-3	8	155
82021/8 1/8-27	1/8 "	Плоский 25мм	8	155
84041/6 1/2-9	1/8 "	Ø-9	6	170
84041/6 1/2-27	1/8 "	Плоский 30мм	6	172

Другие конфигурации доступны по запросу.

Фитинг прямой для подачи воздуха:

Part-number	Размер	Применение
6512	8-1/8	VR-100/200/300; VRX-100
6512	10-1/4	VRX-300/500
6512	12-1/4	VRX-1000
6512	10-3/8	VR-600

Фитинг угловой для подачи воздуха:

Part-number	Размер	Применение
6522	8-1/8	VR-100/200/300; VRX-100
6522	10-1/4	VRX-300/500
6522	12-1/4	VRX-1000
6522	10-3/8	VR-600

Резьбовое соединение с уплотнительным кольцом.

Глушитель выпуска горячего воздуха:

Part-number	Thread BSP	Уровень шума при 6 bar (db(A)
SC 1/8	1/8 "	70
SC 1/4	1/4 "	67
SC 3/8	1/4 "	67

БЛОКИ РЕГУЛИРОВКИ ТЕМПЕРАТУРЫ XTRONIC

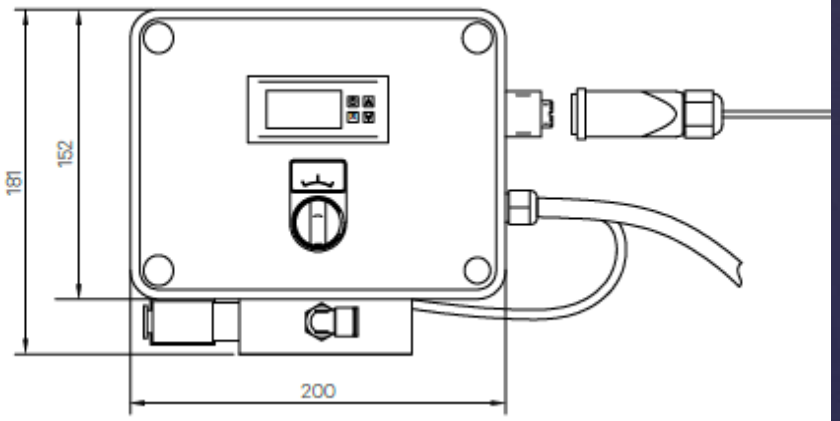

XTRONIC C-EV-1S

Блок регулировки температуры с одним электромагнитным клапаном

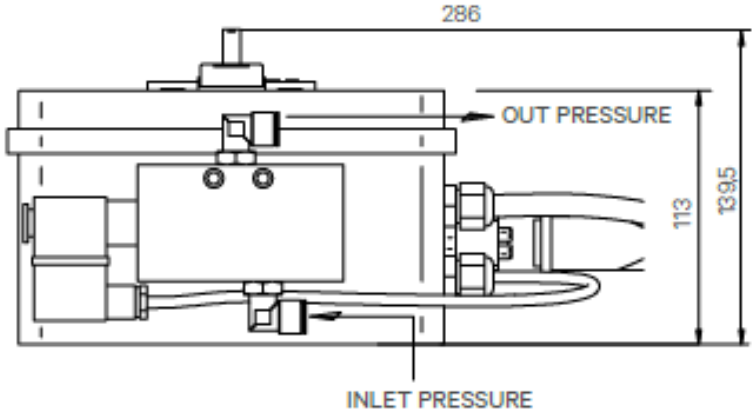

Основные элементы:

1. Переключатель для автоматического/ручного управления
2. Электромагнитный клапан
3. Электронный комплект с 7-сегментным индикатором
4. Датчик температуры и предохранители.

Высокотемпературный комплект доступен по запросу.

Рекомендованный шланг: Ø-10 x1

Давление подачи воздуха: 7 бар

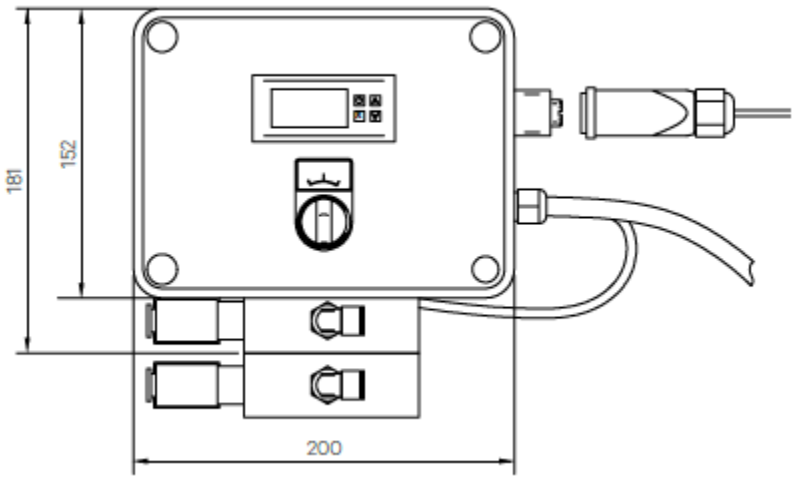

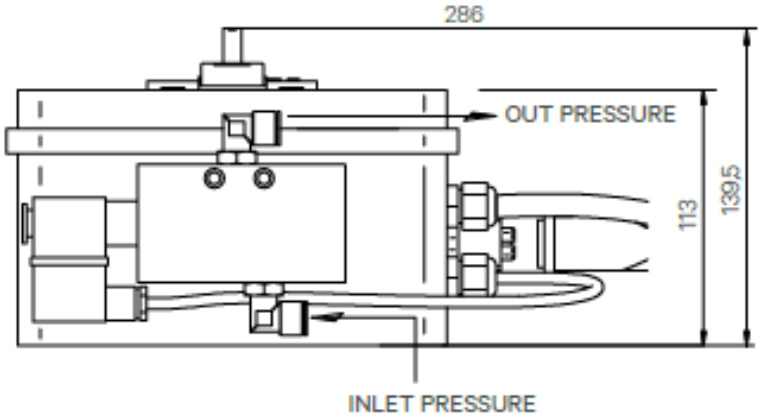

XTRONIC C-2EV-1S

Блок регулировки температуры с двумя электромагнитным и клапанами

Основные элементы:

1. Переключатель для автоматического/ручного управления
2. Два электромагнитных клапана
3. Электронный комплект с 7-сегментным индикатором
4. Датчик температуры и предохранители.

Высокотемпературный комплект доступен по запросу.

Рекомендованный шланг Ø-10 x1

Давление подачи воздуха: 7 бар

СЕРИЯ ABT - ABX

МОДУЛЬНЫЕ ВОЗДУШНЫЕ НОЖИ
с двойным потоком и уникальной мощностью

СЕРИЯ АВТ - АВХ
ВОЗДУШНЫЕ НОЖИ

Благодаря своей высокой мощности обдува, являющейся результатом воздушного потока на обеих сторонах ножа, воздушные ножи серии АВ являются единственными в своем роде. С помощью двух неодимовых магнитов и креплений нож легко установить и направить в соответствии с любыми требованиями. Они очень эффективны для очистки, сушки и охлаждения.

Основные отличительные характеристики:

- Геометрия конструкции оптимизирована, чтобы максимизировать эффект Коанда;
- Двойной поток выпуска воздуха по обеим сторонам ножа;
- Сильный и однородный поток, подходящий для очистки маленьких и больших поверхностей;
- Модульная конструкция и возможность удовлетворения требованиям заказчика;
- Нет движущихся частей, поэтому нет необходимости в обслуживании.

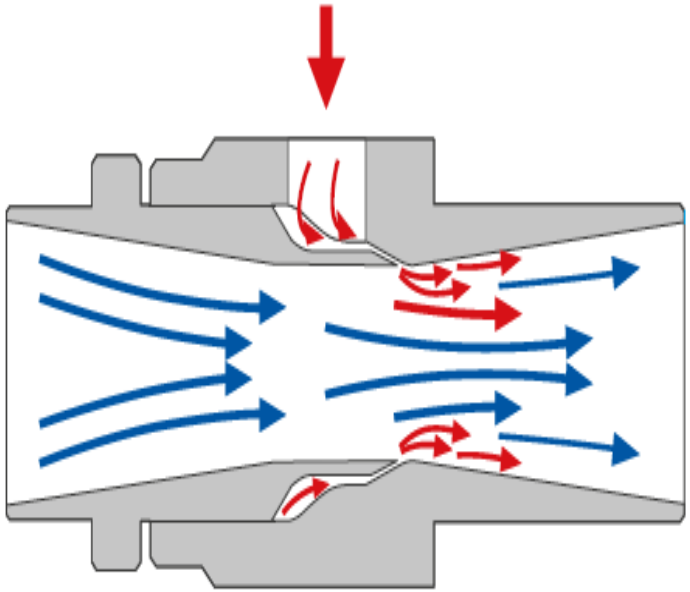

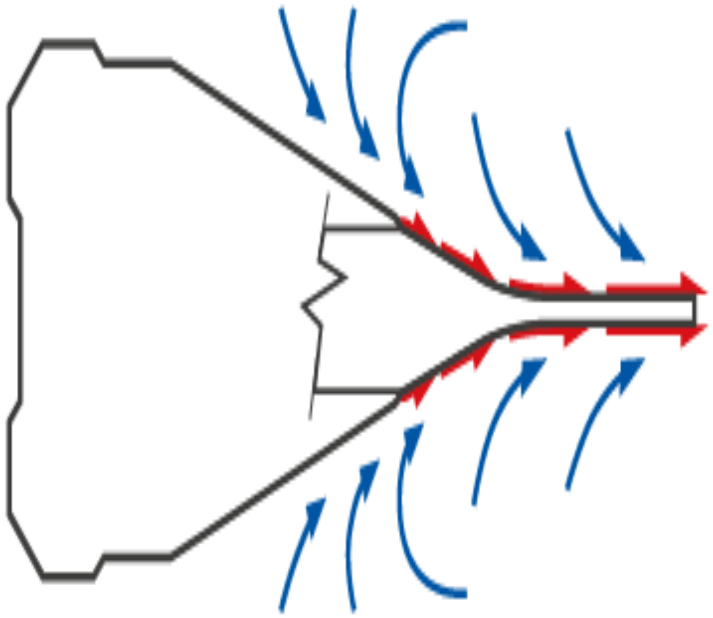

Эффект Коанда

Воздушные ножи и усилители воздуха работают на основе Эффекта Коанда.
Этот феномен можно объяснить как стремление потока двигаться по контуру поверхности. Этот эффект был открыт пионером аэродинамики Генри Коандом, в 1936г им были запатентованы приспособления способные направлять поток.
Сжатый воздух, подаваемый в воздушный нож или в усилитель , вынужден проходить через суженный участок от 0,02мм до 0,08мм притираясь близко к поверхности, а окружающий воздух вовлекается в направление потока, так что объём воздуха становится от 5 до 20 раз больше, чем был на входе.

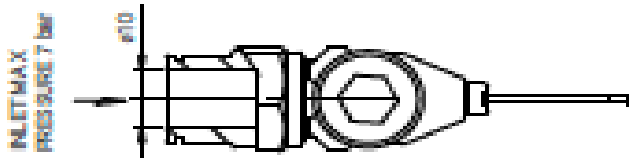

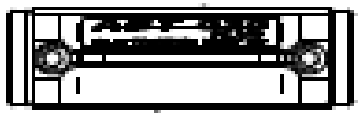

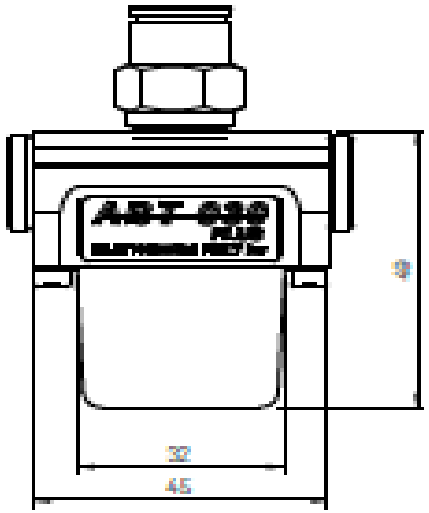

СЕРИЯ ABT – 030

Общие характеристики
Материал корпуса: Анодированный алюминий
Воздушный вход: Фитинг Ø-8
Крепление: Опционально угловой крепеж
Длина лезвия: 32 мм
Размер слота: 0,1 мм на каждой стороне
Давление подачи воздуха: max 7 бар
Опционально: магнитная опора KACM-ABT030

Таблица производительности и расхода

Давление (Bar)	Потребление воздуха [NL/min]	Сила потока 200мм на гр
1	142	61
2	250	123
3	352	200
4	442	280
5	508	355
6	612	445

*Размер двойного слота 0,15мм

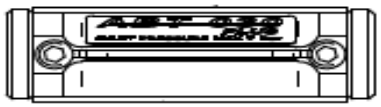

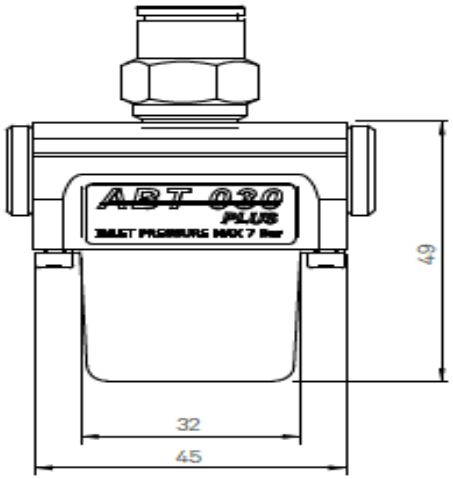

СЕРИЯ ABT – 030 PLUS

Общие характеристики
Материал корпуса: Анодированный алюминий
Воздушный вход: Фитинг Ø-10
Крепление: Опционально угловой крепеж
Длина лезвия: 32 мм
Размер слота: 0,15мм на каждой стороне
Давление подачи воздуха: max 7 бар
Опционально: магнитная опора KACM-ABT030 PLUS

Таблица производительности и расхода

Давление (Bar)	Потребление воздуха [NL/min]	Потребление воздуха [m³/h]	Сила потока 200мм на гр
1	213*	12,8*	90
2	375*	22,5*	190
3	528*	33,2*	300
4	663*	31,8*	420
5	762*	45,8*	532
6	918*	54,8*	668

*Размер двойного слота 0,15мм

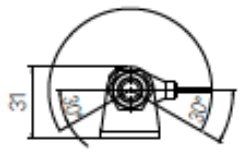

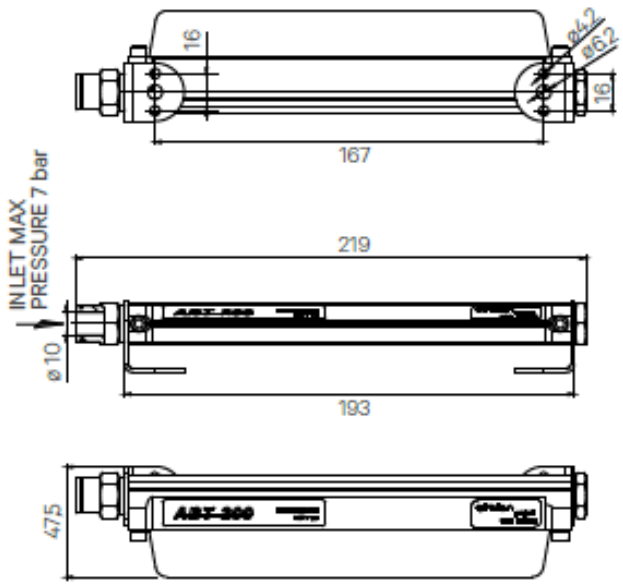

СЕРИЯ АВТ – 200

Общие характеристики
Материал корпуса: Анодированный алюминий
Воздушный вход: Фитинг Ø-10
Крепление: Встроенный крепеж
Длина лезвия: 172 мм
Давление подачи воздуха: max 7 бар
Опционально: магнитная опора КАСМ-АВТ200

Таблица производительности и расхода

Давление (Bar)	Потребление воздуха [NL/min]	Сила потока 150мм на гр
1	765	42
2	978	238
3	1360	595
4	1573	722
5	1955	1105
6	2380	1490
7	2663	1900

СЕРИЯ АВХ

Большие воздушные ножи*

Общие характеристики:

Материал корпуса: Анодированный алюминий
Крепление: по запросу
Длина лезвия: по запросу
Давление подачи воздуха: в зависимости от типа подачи воздуха
По запросу доступен с подогревом потока

**длины по запросу*

Аксессуары для воздушных ножей (опционально)

Магнитные держатели:
КАСМ-АВТ030 для АВТ-030
КАСМ-АВТ200 для АВТ-200

Крепление кронштейна АВТ-05 для АВТ-030

Соединительный патрубок 2500 ¼ для АВТ-200
С помощью соединительного патрубка можно соединить 2-3 предмета АВТ-200, так чтобы получились ножи длинной 400-600мм. Для этих длин рекомендуется подача воздуха с обеих сторон.

СЕРИЯ AM

УСИЛИТЕЛИ

Усилители серии AM мощные, регулируемые и простые в подключении к вихревым охладителям (запатентованная система).
Эти воздушные усилители имеют хорошие показатели как впуска, так и выпуска воздуха. Дизайн и конструкция изделий разработаны чтобы оптимизировать Эффект Коанда , таким образом, используется небольшое количество сжатого воздуха для создания мощного высокоскоростного потока.
Способность этих усилителей воздуха выполнять функции как впуска, так и выпуска воздуха делают их полезными в различных областях, таких как: вентиляция электрических шкафов, транспортировка газов и легких частиц, полученных при механической обработке, транспортировка и подача легких деталей, сушка и охлаждение. В комбинации с охладителями серии VR образуют эффективную запатентованную систему, в которой посредством переноса потока горячего воздуха, отработанного охладителем, приводится в действие усилитель серии AM.
Мощность охлаждения оптимизирована, что делает возможным отбор горячего воздуха из корпусов и вентиляцию закрытых зон, подлежащих охлаждению.
Скорость потока можно регулировать простым поворотом гайки.

- Геометрия конструкции оптимизирована, чтобы максимально усиливать эффект Коанда
- Регулируемая скорость потока
- Широкий диапазон впуска и выпуска воздуха, подходящий для различного применения
- Мгновенное приведение в действие
- Отсутствие подвижных частей, таким образом, не подвергается износу
- Не требуется электричество или химические вещества
- Более эффективные, чем расходомеры Вентури и эжекторы
- Не вызывают искр и помех
- Надежные, не требуют обслуживания

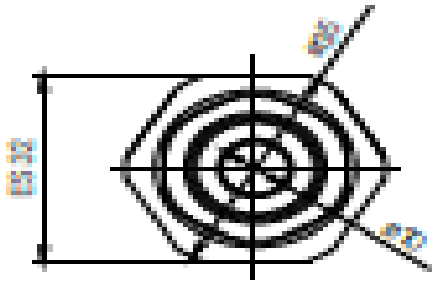

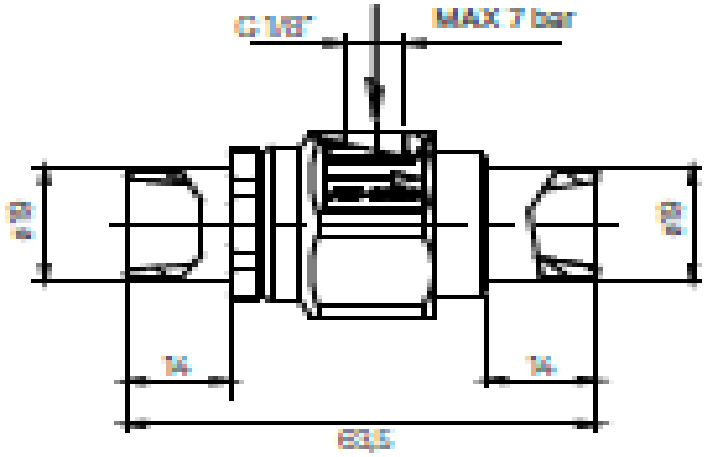

Серия AM-10ES

Общие характеристики - AM-10ES:
Материал: Анодированный алюминий
Для впуска воздуха - фитинг G-1/8 "F
Диаметр впускного отверстия Ø-19
Диаметр выходного отверстия Ø-19
Давление подачи воздуха макс. 7 бар
Рекомендуемый шланг Ø-6x1 - Ø-8x1

Таблица эксплуатационных характеристик

Давление (Bar)	Регул-ка откр-я	Вакуум на входе [м бар]	Скорость потока (Stm3/h) [л/мин]		Расход воздуха [л/мин]	Коэфф. усиления
2	MIN	-80	33,5	558,3	78,3	7,1
	Среднее	-91,5	46	766,7	158,3	4,8
	MAX	-98	46	766,7	220,0	3,5
3	MIN	-120	38	633,3	110,0	5,8
	Среднее	-139	48	800,0	220,0	3,6
	MAX	-156	50	833,3	305,0	2,7
4	MIN	-160	42	700,0	138,3	5,1
	Среднее	-180	50	833,3	283,3	2,9
	MAX	-194	52	866,7	383,3	2,3
5	MIN	-187	46	766,7	163,3	4,7
	Среднее	-219	52	866,7	343,3	2,5
	MAX	-333	56	933,3	461,7	2,0
6	MIN	-224	47	783,3	191,7	4,1
	Среднее	-249	56	933,3	403,3	2,3
	MAX	-360	60	1000,0	543,3	1,8
7	MIN	-256	49	816,7	223,3	3,7
	Среднее	-345	58	966,7	456,7	2,1
	MAX	-377	65	1083,3	620,0	1,7

Серия AM-20ES

Общие характеристики - AM-20ES:
Материал: Анодированный алюминий
Для впуска воздуха - фитинг G-1/4 "F
Диаметр впускного отверстия Ø-32
Диаметр выходного отверстия Ø-32
Крепление M25x1,5 с гайкой
Давление подачи воздуха макс. 7 бар
Рекомендуемый шланг Ø-8x1

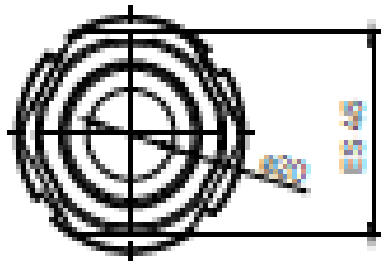

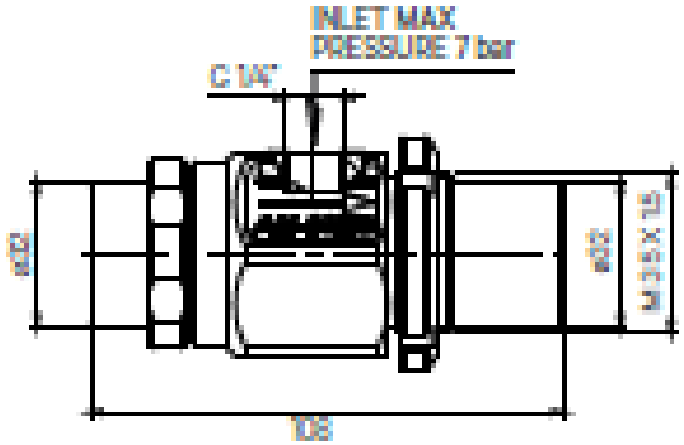

Таблица эксплуатационных характеристик

Давление (Bar)	Регул-ка открытия	Вакуум на входе [м бар]	Скорость потока (Stm3/h)	[л/мин]	Расход воздуха [л/мин]	Коэфф. усиления
1	MIN	-8,5	32	533,3	58,3	9,1
	Среднее	-17	60	1000,0	116,7	8,6
	MAX	-14	50	833,3	333,3	2,5
2	MIN	-18	72	1200,0	125,0	9,6
	Среднее	-39	106	1766,7	283,3	6,2
	MAX	-44	100	1666,7	533,3	3,1
3	MIN	-30	95	1583,3	200,0	7,9
	Среднее	-59	134	2233,3	416,7	5,4
	MAX	-68	136	2266,7	700,0	3,2
4	MIN	-43	112	1866,7	283,3	6,6
	Среднее	-79	158	2633,3	650	4,1
	MAX	-93	160	2666,7	883,3	3,0
5	MIN	-55	126	2100,0	325,0	6,5
	Среднее	-128	180	3000,0	783,3	3,8
	MAX	-177	195	3250,0	1066,7	3,0
6	MIN	-66	140	2333,3	416,7	5,6
	Среднее	-138	210	3500,0	950,0	3,7
	MAX	-141	210	3500,0	1183,3	3,0
7	MIN	-79	152	2533,3	516,7	4,9
	Среднее	-147	240	4000,0	1083,3	3,7
	MAX	-171	240	4000,0	1333,3	3,0

Серия AM-30ES

Общие характеристики - AM-30ES:
Материал: Анодированный алюминий
Для впуска воздуха - фитинг G-1/4
Диаметр впускного отверстия Ø-38
Диаметр выходного отверстия Ø-38
Давление подачи воздуха макс. 7 бар
Рекомендуемый шланг Ø-10x1 - Ø-12x1

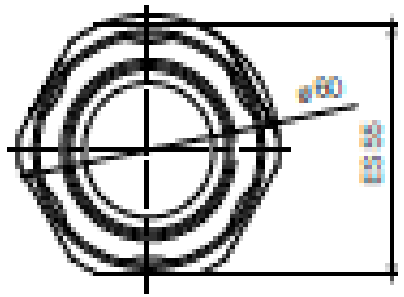

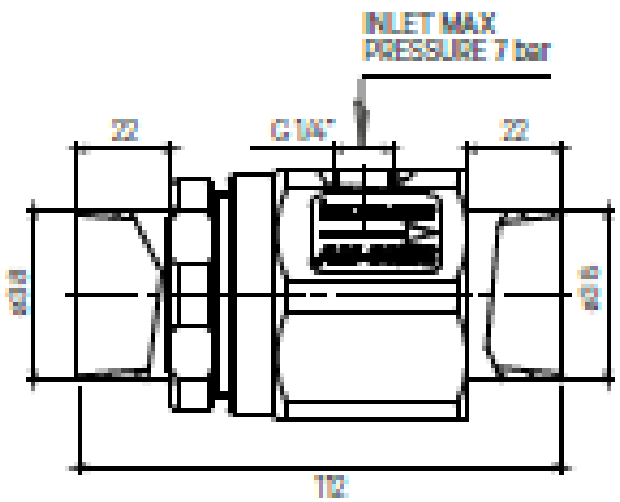

Таблица эксплуатационных характеристик

Давление (Bar)	Регул-ка открытия	Вакуум на входе [м бар]	Скорость потока (Stm3/h)	[л/мин]	Расход воздуха [л/мин]	Коэфф усиления
1	MIN	-6,0	136	2264	283	8
	Среднее	-15,0	272	4536	567	8
	MAX	-10	174	2901	967	3
2	MIN	-15,0	224	3736	467	8
	Среднее	-35,0	392	6531	933	7
	MAX	-40	285	4749	1583	3
3	MIN	-30,0	330	5600	700	8
	Среднее	-60,0	504	8400	1400	6
	MAX	-65	429	7149	2383	3
4	MIN	-40,0	378	6300	1060	6
	Среднее	-70,0	504	8400	2100	4
	MAX	-80	531	8850	2950	3
5	MIN	-50,0	450	7500	1250	6
	Среднее	-120,0	600	10000	2500	4
	MAX	-110	630	10500	3500	3
6	MIN	-60,0	485	8085	1617	5
	Среднее	-130,0	582	9699	3233	3
	MAX	-135	726	12099	4033	3
7	MIN	-70	580	9665	1933	5
	Среднее	-140	696	11601	3867	3
	MAX	-130	870	14499	4833	3

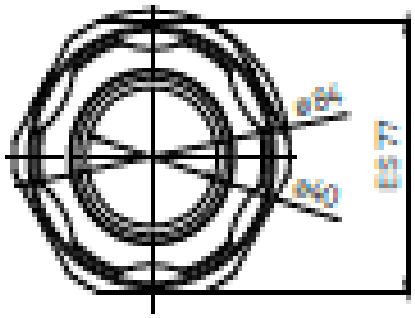

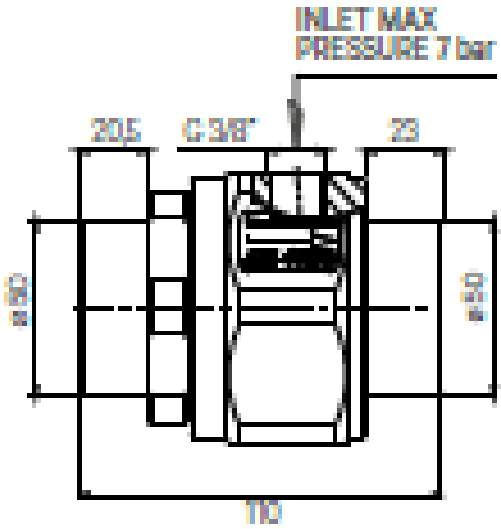

Серия AM-40ES

Общие характеристики - AM-40ES:
Материал: Анодированный алюминий
Для впуска воздуха - фитинг G-3/8
Диаметр впускного отверстия Ø-50
Диаметр выходного отверстия Ø-50
Давление подачи воздуха макс. 7 бар
Рекомендуемый шланг Ø-12x1 - Ø-14x1

Таблица эксплуатационных характеристик

Давление (Bar)	Регулир-ка открытия	Вакуум на входе [м бар]	Скорость потока (Stm3/h) [л/мин]		Расход воздуха [л/мин]	Коэфф усиления
1	MIN	-6,0	328	5464	683	8
	Среднее	-15,0	656	10036	1367	8
	MAX	-10	417	6951	2317	3
2	MIN	-15,0	520	8864	1083	8
	Среднее	-35,0	910	15189	2167	7
	MAX	-40	663	11049	3683	3
3	MIN	-30,0	680	11336	1417	8
	Среднее	-60,0	1020	16998	2833	6
	MAX	-65	867	14451	4817	3
4	MIN	-40,0	636	10502	1767	6
	Среднее	-70,0	848	14132	3533	4
	MAX	-80	891	14850	4950	3
5	MIN	-50,0	744	12402	2067	6
	Среднее	-120,0	992	16532	4133	4
	MAX	-110	1041	17349	5783	3
6	MIN	-60,0	750	12500	2500	5
	Среднее	-130,0	900	15000	5000	3
	MAX	-135	1125	18750	6250	3
7	MIN	-70	900	15000	3000	5
	Среднее	-140	1080	18000	6000	3
	MAX	-130	1350	22500	7500	3

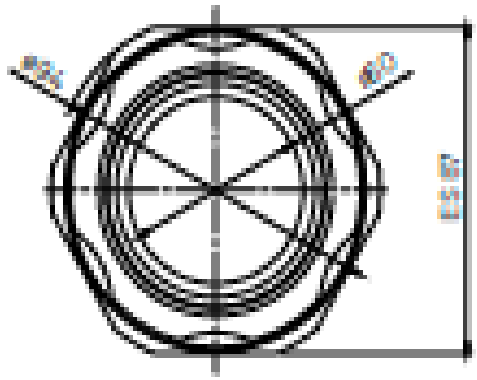

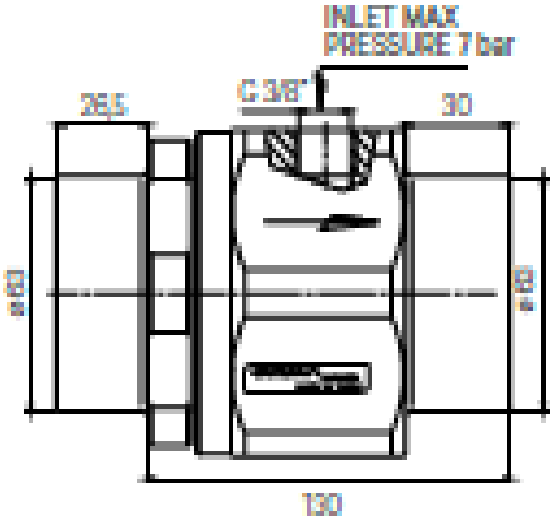

Серия AM-50ES

Общие характеристики - AM-50ES:
Материал: Анодированный алюминий
Для впуска воздуха - фитинг G-3/8
Диаметр впускного отверстия Ø-63
Диаметр выходного отверстия Ø-63
Давление подачи воздуха макс. 7 бар
Рекомендуемый шланг Ø-10x1 - Ø-12x1

Таблица эксплуатационных характеристик

Давление (Bar)	Регулир-ка открытия	Вакуум на входе [м бар]	Скорость потока (Stm3/h)	[л/мин]	Расход воздуха [л/мин]	Коэфф усиления
1	MIN	-6,0	361	6010	751	8
	Среднее	-15,0	722	11040	1504	8
	MAX	-10	459	7646	2549	3
2	MIN	-15,0	572	9750	1191	8
	Среднее	-35,0	1001	16708	2384	7
	MAX	-40	729	12154	4051	3
3	MIN	-30,0	748	12470	1559	8
	Среднее	-60,0	1122	18698	3116	6
	MAX	-65	954	15896	5299	3
4	MIN	-40,0	700	11552	1944	6
	Среднее	-70,0	933	15545	3886	4
	MAX	-80	980	16335	5445	3
5	MIN	-50,0	818	13642	2274	6
	Среднее	-120,0	1091	18185	4546	4
	MAX	-110	1145	19084	6361	3
6	MIN	-60,0	825	13750	2750	5
	Среднее	-130,0	990	16500	5500	3
	MAX	-135	1238	20625	6875	3
7	MIN	-70	990	16500	3300	5
	Среднее	-140	1188	19800	6600	3
	MAX	-130	1485	24750	8250	3

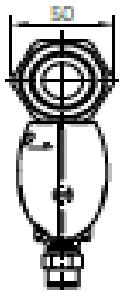

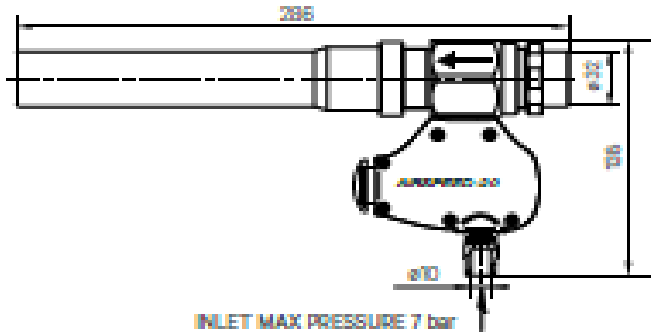

AIR-SPEED 20

Воздушный пистолет для впуска и выпуска воздуха

Общие характеристики

Материал: Анодированный алюминий

Для впуска воздуха - Ø-10x1

Диаметр впускного отверстия Ø-32

Диаметр выходного отверстия Ø-32

Давление подачи воздуха макс. 7 бар

Выполняет 2 функции: впуск и выпуск

Чтобы переключиться, просто поверните верхнюю часть на 180°. Регулируемый расход.

Таблица эксплуатационных характеристик

Давление (Bar)	Регулировка открытия	Вакуум на входе [м бар]	Скорость потока (Stm3/h) [л/мин]		Расход воздуха [л/мин]	Коэфф усиления
1	MIN	-8,5	32	533,3	58,3	9,1
	Среднее	-17	60	1000,0	116,7	8,6
	MAX	-14	50	833,3	333,3	2,5
2	MIN	-18	72	1200,0	125,0	9,6
	Среднее	-39	106	1766,7	283,3	6,2
	MAX	-44	100	1666,7	533,3	3,1
3	MIN	-30	95	1583,3	200,0	7,9
	Среднее	-59	134	2233,3	416,7	5,4
	MAX	-68	136	2266,7	700,0	3,2
4	MIN	-43	112	1866,7	283,3	6,6
	Среднее	-79	158	2633,7	650,0	4,1
	MAX	-93	160	2666,7	833,3	3,0
5	MIN	-55	126	2100,0	325,0	6,5
	Среднее	-128	180	3000,0	783,3	3,8
	MAX	-117	195	3250,0	1066,7	3,0
6	MIN	-66	140	2333,3	416,7	5,6
	Среднее	-138	210	3500,0	950,0	3,7
	MAX	-141	210	3500,0	1183,3	3,0
7	MIN	-79	152	2533,3	516,7	4,9
	Среднее	-147	240	4000,0	1083,3	3,7
	MAX	-171	240	4000,0	1333,3	3,0

ОХЛАЖДАЮЩАЯ СИСТЕМА СБЕРЕГАЮЩАЯ ВОЗДУХ

Охладители серии VR и усилители серии AM используются вместе для одновременной подачи холодного воздуха и извлечения горячего воздуха из электрических шкафов с помощью сжатого воздуха.
- Эффективная вентиляция электрических шкафов
- Сокращение потребления сжатого воздуха
- Оптимизация результатов охлаждения

Сколько бы холодного воздуха не подавалось в электрический шкаф, эффективность охлаждения никогда не будет оптимальной, если горячий воздух, генерируемый электрическими компонентами, в это же время не вентилируются должным образом. Под вентиляцией понимается как создание конвекции внутри шкафа, которая эффективно распределяет воздух вокруг компонентов, так и фактическое отведение горячего воздуха из самого шкафа.

При использовании запатентованной Охлаждающей Системы Сберегающей Воздух достигается два результата: во-первых, с помощью охладителей серии VR быстро и точно охлаждаются компоненты, которые больше всего нагревают электрический шкаф. Это возможно благодаря “гибкости” установки с помощью кронштейнов и магнитов, а также благодаря тому, что с помощью регулируемых насадок поток холодного воздуха может быть точечно направлен на главный источник тепла.

Во-вторых, это правильная вентиляция электрического шкафа, благодаря извлечению энергии, вырабатываемой усилителями воздуха серии AM, которые приводятся в действие горячим воздухом, выходящим из охладителя.

На фотографии показана установка системы внутри электрического шкафа:

Охладитель VRX-500 (рис. 1) приводится в действие сжатым воздухом извне. С помощью регулируемого сопла (рис.4) поток холодного воздуха направляется на электрические компоненты, которые выделяют максимальное тепло.

Горячий воздух выпускается через шланг (рис. 3), активируя усилитель серии AM (рис. 2), который установлен вверху в правой стороне электрического кабинета. Его сквозной монтаж позволяет впускать и выпускать воздух из шкафа. На примере данного изображения положение усилителя в верхней части шкафа гарантирует, что отведение воздуха происходит там, где накапливается большая часть горячего воздуха, и даже электрические компоненты, расположенные на противоположной стороне источника холодного воздуха остаются при температуре, подходящей для обеспечения оптимального функционирования.

Даже там, где сквозной монтаж невозможен (например, в шкафах, где защита IP должна быть гарантирована), установка усилителя внутри шкафа обеспечивает принудительную переработку воздуха, что исключает концентрацию горячего воздуха в местах, расположенных максимально далеко от источников холодного воздуха.

Данная запатентованная система хорошо работает с промышленными кондиционерами в электрических шкафах со следующими характеристиками:
- Большие электрические шкафы, где холодному воздуху, создаваемому кондиционером, не удается достичь всех частей шкафа;
- Электрические шкафы с электрическим компонентами, размещенными таким образом, что конвекция воздуха вокруг компонентов проблематична;
- Электрические шкафы, где тепло создается несколькими компонентами, которые расположены далеко от области, где кондиционер подает холодный воздух.
ВАЖНО: *Система сберегающих воздух охладителей работает с охладителями VRX-300, VRX-500 и VRX-1000 в совокупности с усилителями AM-20 и AM-40.*

Аксессуары для усилителей воздуха (опционально)

Фитинг прямой быстросъемный для подачи воздуха

Part-number	Размер	Применение
6512	6-1/8	AM-10ES
6512	8-1/8	AM-10ES
6512	8-1/4	AM-20ES
6512	12-3/8	AM-40ES

С использованием уплотнительного кольца.

Фитинг угловой быстросъемный для подачи воздуха

Part-number	Размер	Применение
6522	6-1/8	6-1/8
6522	8-1/8	8-1/8
6522	8-1/4	8-1/4
6522	12-3/8	12-3/8

С использованием уплотнительного кольца

СЕРИЯ HSC

Влагоотделители

Сепаратор конденсата серии HSC

Основные преимущества сепаратора конденсата серии HSC – его эффективность, надежность и универсальность. Эффективное удаление конденсата происходит через особую систему DRYVOLUTION (осушающее вращение). Благодаря серии концентрических фланцев, установленных под точным углом по отношению к направлению входного потока, которые генерируют расширение сжатого воздуха (внутри камеры за фланцами), что приводит к значительному снижению температуры, а следовательно конденсации влаги, которая направляется на дно чаши. В работе сепаратора не используются электроэнергия и химические вещества, отсутствуют подвижные части за исключением отдельного автоматического слива (дренажа), поэтому он достаточно надежен, его производительность устойчива, а техническое обслуживание практически равно нулю.

Данные сепараторы применимы в различных областях, таких как: коалесцирующие фильтры (очистка воздуха внутри камер), большие компрессоры для распределения воздуха внутри заводов, в грузовых автомобилях и сельскохозяйственных машинах, пневматических инструментах и т.д.

- Отделение воды через снижение температуры сжатого воздуха
- Отсутствие подвижных частей, за исключением автоматического слива
- Простота установки
- Сделан из технополимера и латуни OT58
- Один размер с тремя возможными настройками скорости потока
- Не требует обслуживания
- Электричество или химические вещества не требуются
- Отсутствие искр или помех
- Мгновенное приведение в действие
- Возможность комбинации с охладителями VR50 для дальнейшего понижения температуры

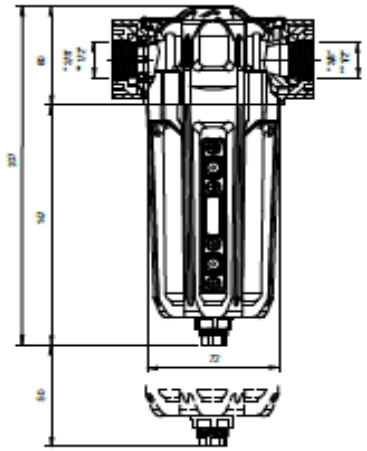

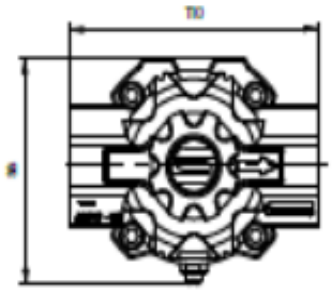

СЕРИЯ –HSC–T2
Высокоуровневый сепаратор конденсата (Термодинамический осушитель)

Общие характеристики:
Тип функционирования: термодинамический
Материал: технический полимер
Порты: 1/2 "G (с втулками из латуни)
Вес: 500 г
Установка: вертикальная
Рабочая температура: -10°C +50°C
Автоматический слив конденсата
Рабочее давление: Max. 12 бар
Макс.расход (3 возможных настройки) 1266* при максимальном открытии
Заводская установка промежуточное открытие (1100 нл/мин)
** Значения при P1 = 6 бар и дельта P = 0,5 бар.*

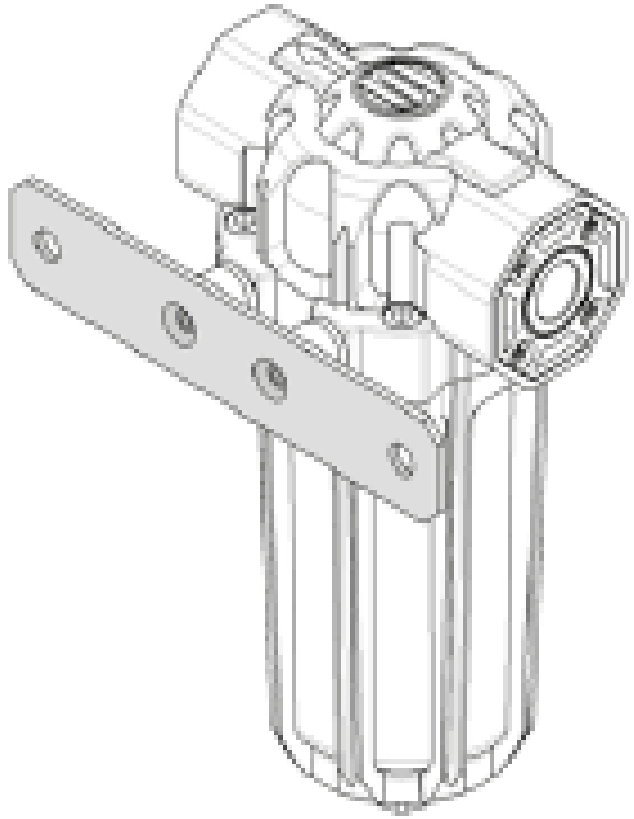

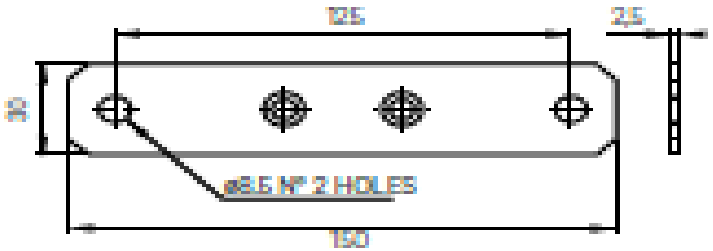

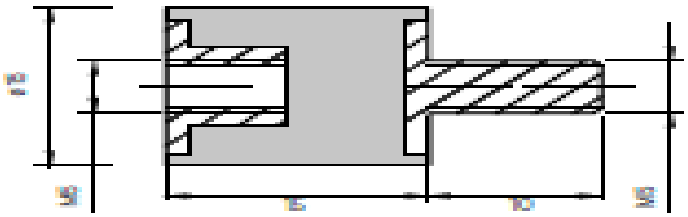

Аксессуары для термодинамического осушителя (опционально)

Скоба крепления

PART-NUMBER	Размеры, мм
HSC-13	150 x 30 x 2,5

Антивибрационный суппорт

PART-NUMBER	Размеры, мм
HSC-17	15 x 15 M5

Охлаждение блистеров

Охлаждение инструмента

Охлаждение ленточно-шлифовального станка

Охлаждение ножей

Охлаждение инструмента

ПРИМЕРЫ ПРИМЕНЕНИЯ

ОХЛАДИТЕЛИ

- Станки / Механическая обработка (охлаждение обрабатываемых деталей и инструментов: фрезеровка, токарная обработка, резка, охлаждение ножей и пил и т.д.)
- Автоматическое оборудование / Упаковка (охлаждение шкафов управления, мест смыкания (закрытия) пакетов, точек сварки, клеев, фольги для упаковки, панелей управления, сенсорных панелей и т.д.)
- Композитные материалы (оснастка, механическая обработка и т.д.), обработка углеродного волокна
- Формование (как для металла, так и для пластмассы) и литьё (охлаждение форм, питателей и деталей)
- Прессы (охлаждение электродвигателей и деталей самого пресса)
- Обработка бумаги (охлаждение ножей)
- Лазерная резка
- Экструзия труб
- Линейные двигатели

ПРИМЕРЫ ПРИМЕНЕНИЯ

ОХЛАДИТЕЛИ

Охлаждение измельчителя

Охладитель в обработке пластмассы

Охладители для гидравлических устройств

Охлаждение шкафов управления

Охлаждение шкафа - Керамическая промышленность

Охлаждение питателей в литье

Охлаждение литейных форм

Охлаждение металлорежущего инструмента станка

Охлаждения для изготовления оконных присопоблений

Охлаждение клеевой станции

Воздушный нож для осушения фармацевтических контейнеров

Воздушный нож для очищения керамической плитки

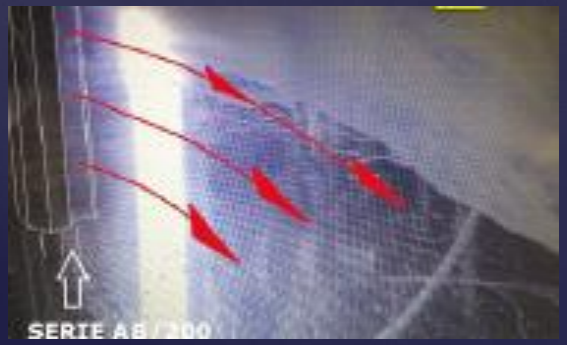

Воздушный нож для очистки смотрового окна станка

ПРИМЕРЫ ПРИМЕНЕНИЯ

ВОЗДУШНЫЕ НОЖИ

- Упаковка (чистка деталей на конвейерных лентах, вскрытие пластиковых пакетов, раздув полиэтиленовых пленок и т.д.)
- Станки / Механическая обработка (для очистки и сушки обрабатываемых деталей, очистка смотровых окон оборудования и т.д.)
- Деревообработка (для очистки панелей, продувки стружки и т.д.)
- Автомобильная (чистка и сушка деталей транспортных средств перед отделкой)
- Отделка (сушка поверхностей перед окраской)
- Пищевые продукты (сушка бутылок после наполнения, очистка овощей, очищение фотоэлементов и оптических датчиков)
- Обработка бумаги (листовой материал, фольга, удаление обрывков и т.д.)
- Плитка / Керамика (для сушки и очистки плитки)
- Сушка деталей при их промышленной мойке

Усилитель для сушки пластмассовой проволоки

ПРИМЕРЫ ПРИМЕНЕНИЯ

УСИЛИТЕЛИ ВОЗДУХА

Усилитель всасывания жидкостей

-Упаковочное / Автоматическое оборудование (перемещение гранул табака, кофейного порошка и т.д. , продув и отсасывание стружки)
- Станки (продув стружки и обрывков, осушение баков с эмульгированной водой и т.д.)
- Деревообработка (продув стружки)
-Сварка (аспирация паров и газов)
- Фармацевтика (транспортировка таблеток)
- Экструзия проводов (очищение провода)

AIREKA

www.ekvidel.ru

ООО «Эквидел» г.Санкт-Петербург
2020г